73期　組織図　Organizational chart
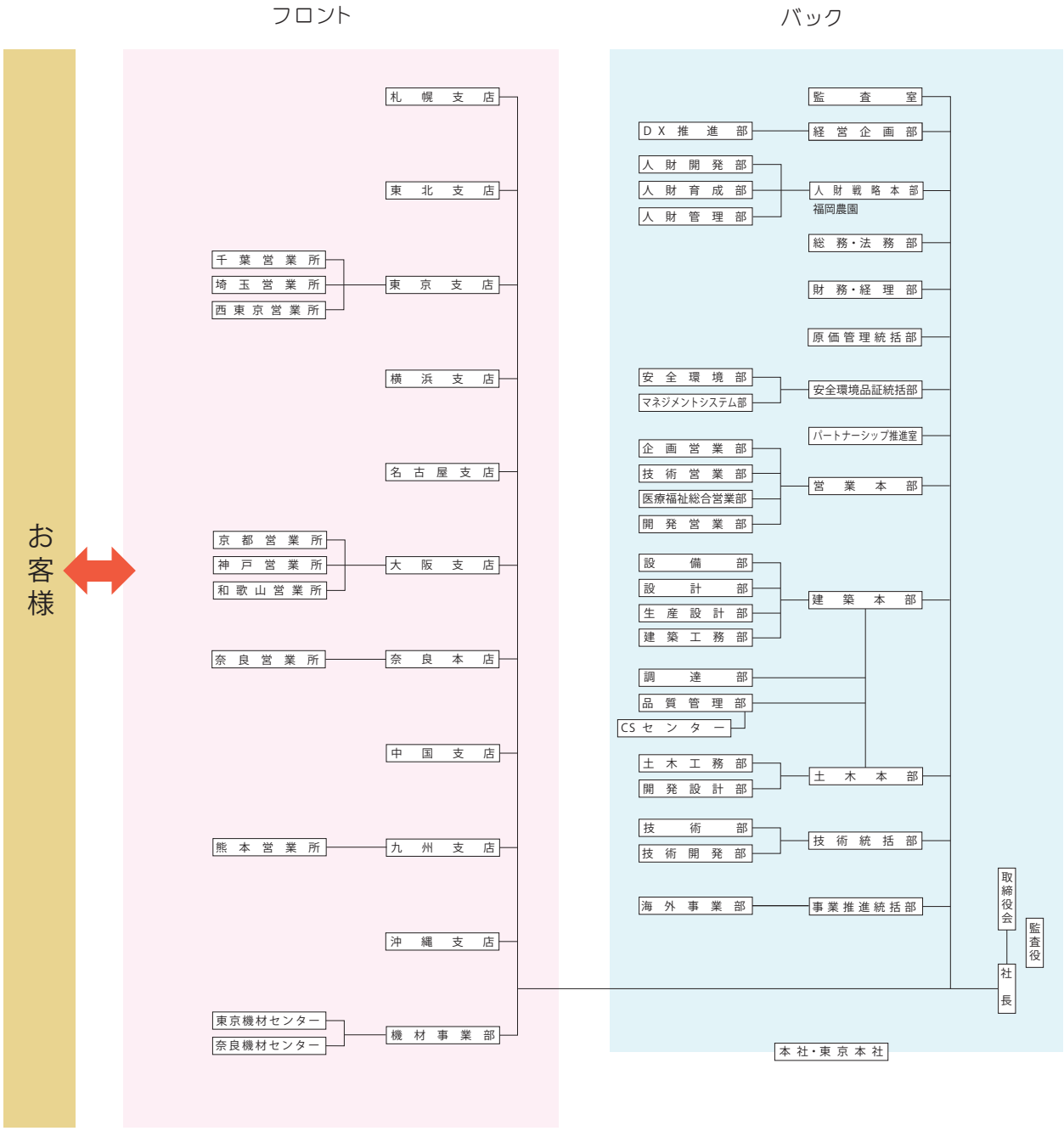
2026年6月現在