# 73期 組織図 Organizational chart
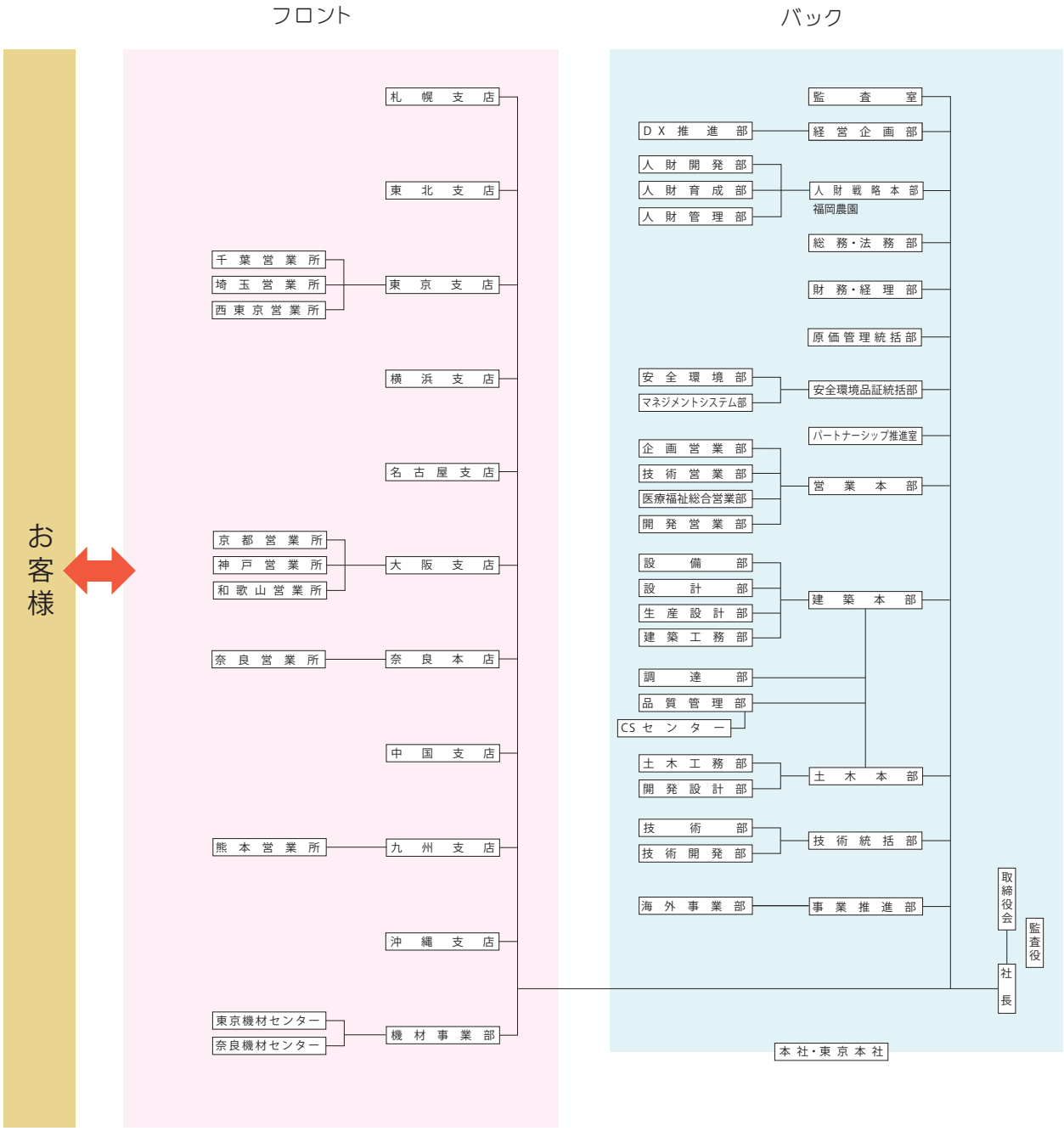
2026年6月現在